Wirbel-Fein-Filter WFF 100 (bis 200 m²)

Regenwasserfilter zum Einbau in horizontale Regenwasserrohre im Erdreich oder zur Freiaufstellung (z.B. bei industrieller Nutzung). Standardausführung mit 50 cm Verlängerungsrohr zum Anpassen der Revisionsöffnung an die Erdgleiche. Optional auch ohne Verlängerungsrohr. Regenwasserzulauf frei drehbar. *Nach ATV geprüft: Befahrbar für Fahrzeuge bis 30 t.* Gehäuse aus Polypropylen (PP). Filtereinsatz aus Edelstahl, wartungsarm. Die Reinigung wird in einer Geschirr-Spülmaschine empfohlen. Maschenweite des Filtergewebes 0,28 mm (Standard-Ausführung) oder 0,44 mm.

Entwässerungssicher gemäß DIN EN 12056 / EN 752, erfüllt DIN 1989.

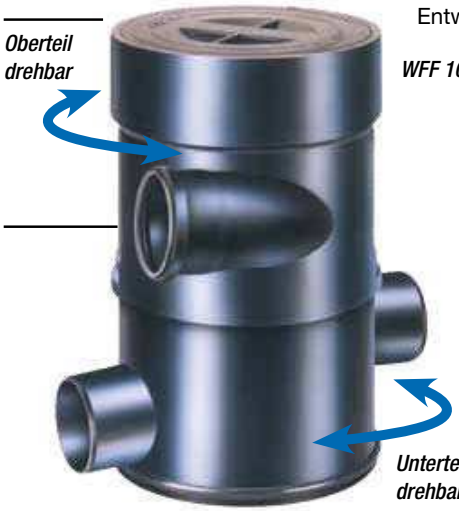

30t befahrbar
nach ATV geprüft
befahrbar mit Fahrzeugen bis 30t
Regelfahrzeuge nach DIN 1072/SLW 30

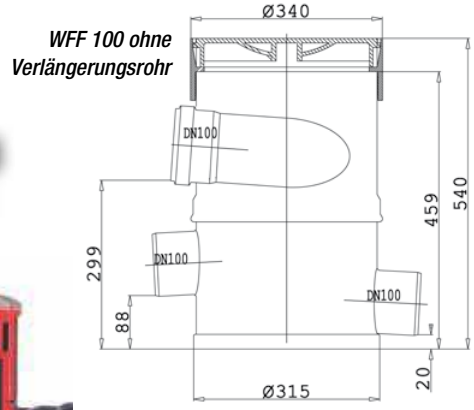

NEU
Fünf Jahre Garantie auf alle Materialien der Wirbelfilter.

Vorteile der WISY-Filter

- **entwässerungssicher**
- **vollständiger Schmutzverwurf**
- **Sauerstoffanreicherung durch Wirbelstromeffekt**
- **wartungsarm**
- **große Wasserausbeute**

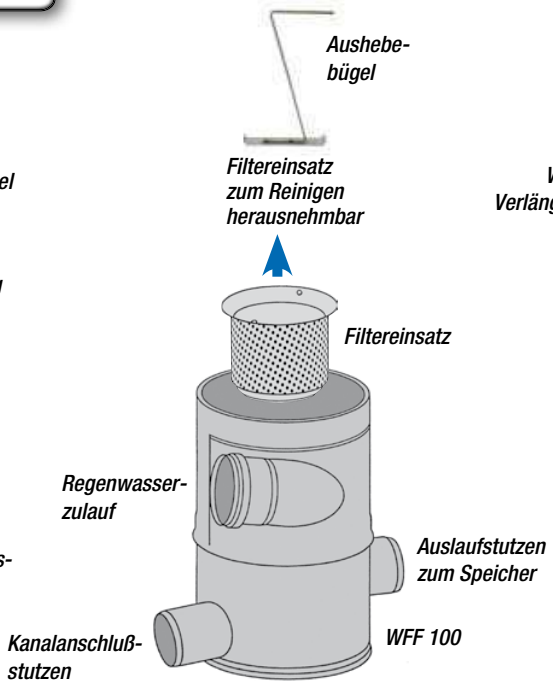

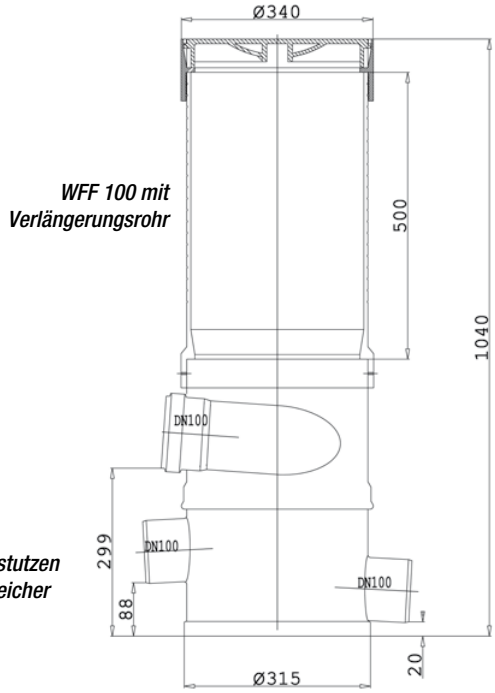

WFF 100 mit Versickerungssieb

Wirbel-Fein-Filter WFF 100		Art.-Nr.
bestehend aus Gehäuse, Abschlußring mit Gehäusedeckel und Aushebebügel (30 cm) in folgenden Ausführungen:		
● WFF 100 mit Verlängerungsrohr	Filtereinsatz 0,28 mm	WF 20 11
● WFF 100 mit Verlängerungsrohr	Filtereinsatz 0,44 mm	WF 20 12
● WFF 100 ohne Verlängerungsrohr	Filtereinsatz 0,28 mm	WF 20 02
● WFF 100 ohne Verlängerungsrohr	Filtereinsatz 0,44 mm	WF 20 01

▶ *Optional sind alle WFF 100 mit einer runden Wasserwaagen Libelle erhältlich. Zur einfachen geraden Montage des Wirbelfilters. Siehe Seite 15.*

Wandhalterung

Einzelteile für WFF 100	Art.-Nr.
● Gehäusedeckel	WN 10 02
● Abschlußring	ZW 10 00
● Filtereinsatz aus Edelstahl *(VA)*, Höhe 15,5 cm	
Maschenweite *0,28 mm*	WE 03 05
Maschenweite *0,44 mm*	WE 03 06
● Aushebebügel aus Edelstahl *(VA)* zum Herausnehmen des Filtereinsatzes für Revisionszwecke	
Länge 30 cm *(Standard-Länge)*	WA 03 01
Länge 63 cm	WA 03 02
Länge 100 cm	WA 03 03
● Schnittmodell WFF 100: Aufbereitet für Demonstrationszwecke	WS 20 01

Zubehör für WFF 100	Art.-Nr.
● Zusätzliches Verlängerungsrohr Länge 50 cm, aus Polypropylen *(PP)* zur Erhöhung der Revisionsöffnung bis zur Erdgleiche. Mit angeformter Muffe zum Aufstecken auf das Filtergehäuse. Sägerillen am Außenumfang erleichtern eine gerade Schnittführung beim Einkürzen auf die exakte Einbautiefe.	WV 10 10
● Blindeinsatz aus Edelstahl *(VA)* Sorgt für den direkten Durchfluss des Wasser zum Kanal oder zur Versickerung, bei Winterbetrieb oder bei Wartungsarbeiten. *(ohne Abb.)*	BE 03 05
● Versickerungssieb aus Edelstahl *(VA)* Soll das Restwasser in einer unterirdischen Rigole versickert werden, fängt das Versickerungssieb den Schmutz auf und hält so die Rigole funktionsfähig. Maschenweite *1,6 mm*	VS 03 04
● Wandhalterung aus Edelstahl *(VA)* Zur Montage an senkrechten Wänden	WH 03 03
● Wandkonsole aus Edelstahl *(VA)* für Beton-Regenspeicher	WH 04 00

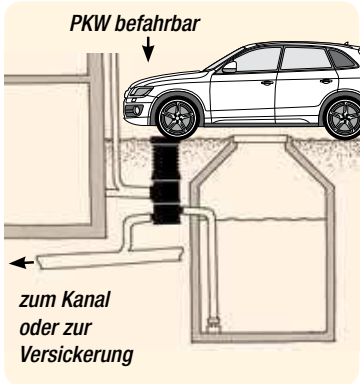

Wandkonsole für Betonregenspeicher

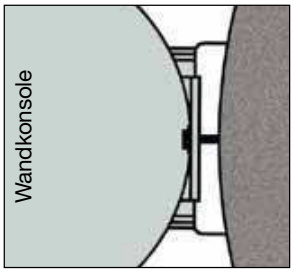

Für die sichere Befestigung: Die Wandkonsole passt sich jeder Behälterrundung an.